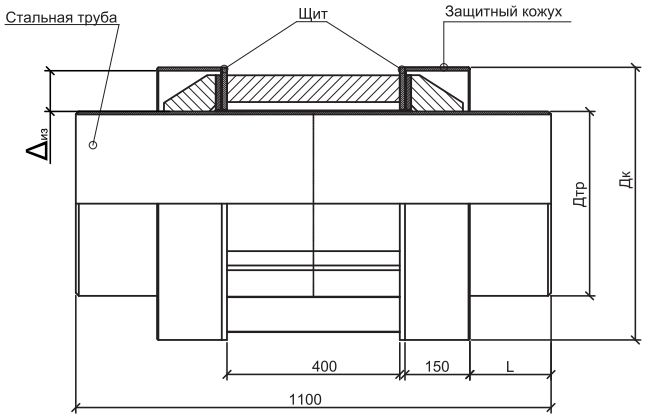

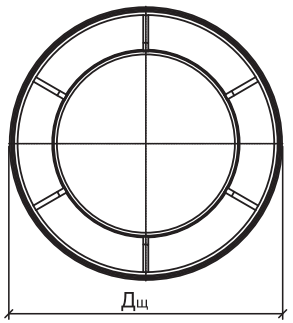

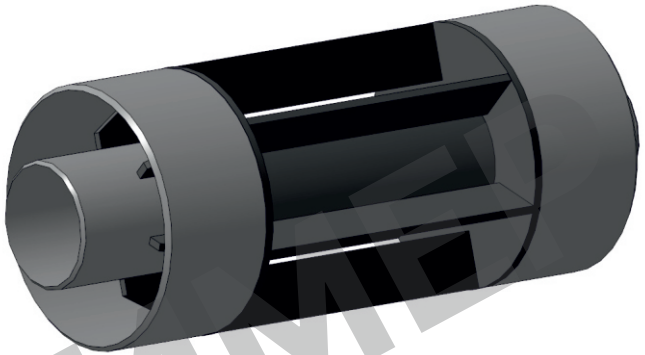

Примечание

1. По согласованию с заказчиком опоры могут изготавливаться с расстоянием между щитами в диапазоне от 200 мм до 500 мм в зависимости от принятых проектных решений.

2. Толщина стенки стальной трубы, а также марка стали определяется проектной организацией, и зависят от конкретных условий эксплуатации.

3. Все наружные поверхности конструкции должны быть окрашены защитным антикоррозионным составом.

4.Толщина изоляции может быть изменена по согласованию с Заказчиком.

5. Железобетонные щиты неподвижных опор (ЩНО) изготавливаются по месту согласно проекту.
6. Пример условного обозначения для составления спецификации:

Элемент щитовой неподвижной электроизолированной опоры в ППМ изоляции, наружным диаметром 57 мм в ППМ изоляции толщиной 41,5 мм по ГОСТ Р 56227 - ***НО Э ППМИ 57-41.5-2 ГОСТ Р 56227***

ВНИМАНИЕ!!! Компания ООО НПП "ПЕНОПОЛИМЕР" не производит железобетонные конструкции.

Обозначение, марка изделия	Основные размеры изделия, мм						Масса НО 1 шт, кг
	Диаметр условный трубопровода, Ду	Диаметр наружный трубопровода, Дтр	Толщина изоляции, Δиз	Диаметр щита, Дщ	Размер, L	Максимальная осевая нагрузка, тн	
НО Э ППМИ 57-2	50	57	41,5	220	200	5,0	45,2
НО Э ППМИ 76-2	65	76	42,0				46,1
НО Э ППМИ 89-2	80	89	45,5				46,7
НО Э ППМИ 108-2	100	108	36,0				47,2
НО Э ППМИ 133-2	125	133	36,0	274		7,0	63,3
НО Э ППМИ 159-2	150	159	49,0	326		10,0	76,1
НО Э ППМИ 219-2	200	219	45,0	378		20,0	109,6
НО Э ППМИ 273-2	250	273	43,0	427		24,0	115,0
НО Э ППМИ 325-2	300	325	43,5	532		30,0	170,1
НО Э ППМИ 377-2	350	377	42,5	532		38,0	176,6
НО Э ППМИ 426-2	400	426	44,0	632		55,0	226,4

Изм	Лист	№ Документа	Подп.	Дата	012. РД-001.03.003.09			
Рук. гр.		Мишина А.М.		2025	Руководящий документ по проектированию и строительству тепловых сетей в ППМ изоляции диаметром 25 -1220 мм	Стадия	Лист	Листов
Инженер		Галкин В.А.				Р	1	1
Инженер		Юнусов Р.Ф.						
Утв.		Мишин М. Е.			Элемент щитовой неподвижной электроизолированной опоры для труб в ППМ изоляции	ПЕНОПОЛИМЕР научно-производственное предприятие		

ПЕНОПОЛИМЕР